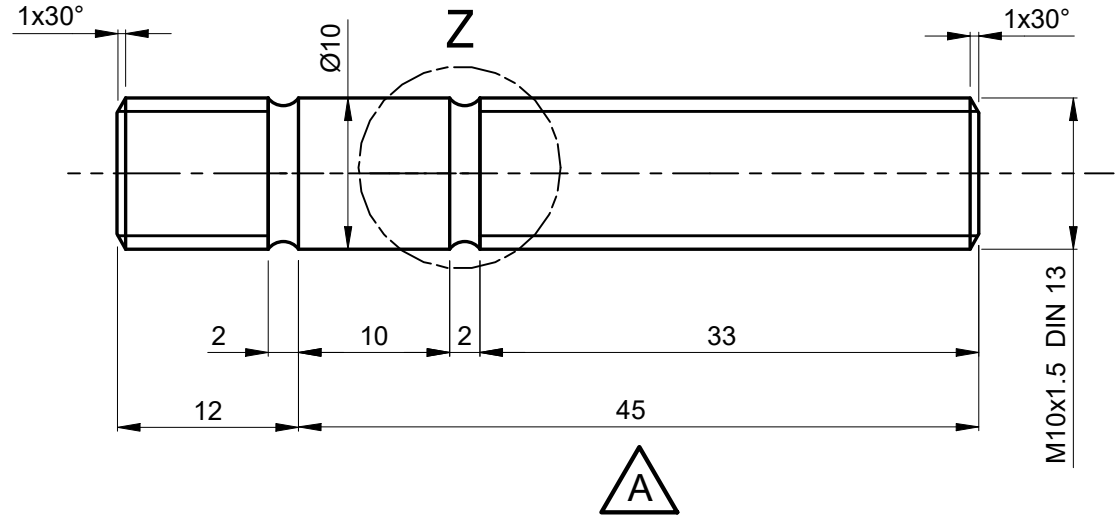



Isométrico

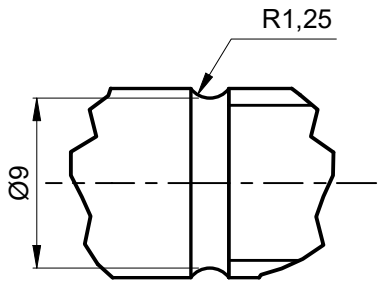

Detalle Z
Esc.: (2.5 : 1)

NOTA:

Norma DIN 939
Resistencia: (23,6 - 32,5) Libra/Pie
- Ensambla con A3-001391 Cuerpo Cojinete

Metro de Medellín
AS BUILT
COMO CONSTRUIDO
ESTE DOCUMENTO FUE ENVIADO POR CORREO VERIFICADO
2019-02-18

smecon s.a.s.
Aseguramiento Metrologico Y Control

EQUIVALENCIAS DE MAQUINADOS

ANSI	DIN - ISO 1302
4	0,1
8 / 16	0,2 / 0,4
32 / 63 / 125	0,8 / 1,6 / 3,2
250 / 500	6,3 / 12,5

DIN - ISO 1302 EN MICROMETROS
ANSI EN MICROPULGADAS

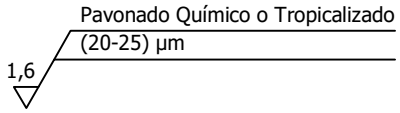

A

VARIACIONES MÁXIMAS PERMISIBLES DIMENSIONES EN mm ISO 2768 - m

De / Hasta	0 a 6	6 a 30	30 a 120	120 a 400	400/1000	1000/2000	2000/4000	+ 4000
Maquinado	±0,1	±0,2	±0,3	±0,5	±0,8	±1,2	±2,0	±3,0
Elastómero	±0,2	±0,5	±0,8	±1,2	±2,0	±3,0	±4,0	±6,0

Material:	Acero Grado 8.8 - ASTM 4140
Tratamiento:	Bonificado (Estado de entrega)
Dureza:	(28 ± 2) HRC
Certificados:	Metrología (100% Suministro), Material, Dureza

A	D2	Era long. 46mm	Metro	2017-09-14
Rev.	Coord.	Modificaciones	Vo.Bo.	Fecha

Elaboró	Jimmy A. Vega	2008-04-17	Dimensiones en: Milímetros (mm)
Revisó	Marlon Vega	2016-04-07	Escala: 2:1 / Proyección
Aprobó	Metro de Medellín	2019-02-18	

Instalación:	TRENES
Sistema:	TREN MAN
Subsistema:	AIRE COMPRIMIDO
Equipo:	COMPRESOR
Descripción:	ESPÁRRAGO M10x45 FIJACIÓN CUERPO COJINETE

ÁREA DE I+D+i

A	Rev.	A4	001137	Cod.	1.1.8.1
2028635	Código SAP		Requerimiento No.	Reemplaza a:	Hoja: 1 / De: 1

METRO DE MEDELLIN
CALIDAD DE VIDA

ESTE PLANO Y TODA LA INFORMACIÓN EN ÉL CONTENIDA SON PROPIEDAD DEL METRO DE MEDELLÍN, EL USO INDEBIDO O LA REPRODUCCIÓN TOTAL O PARCIAL DE ESTE SIN LA PREVIA AUTORIZACIÓN DEL METRO DE MEDELLÍN PODRÁ SER DEMANDADO POR LA VIOLACIÓN A LOS DERECHOS DE AUTOR.

Formato A4 (210x297) según DIN (476 / 823) ISO 5457